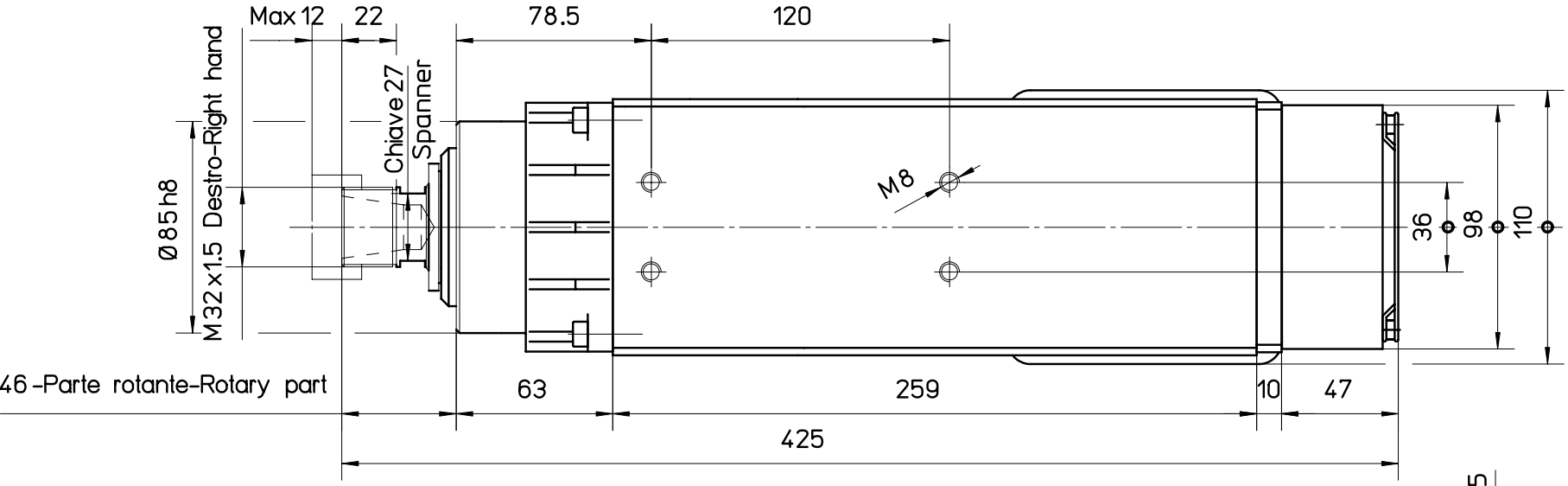
Max 12
22
78.5
120
Chiave 27
Spanner
Ø85h8
M32x1.5 Destro-Right hand
M8
36
98
110
46 -Parte rotante-Rotary part
63
259
10
47
425

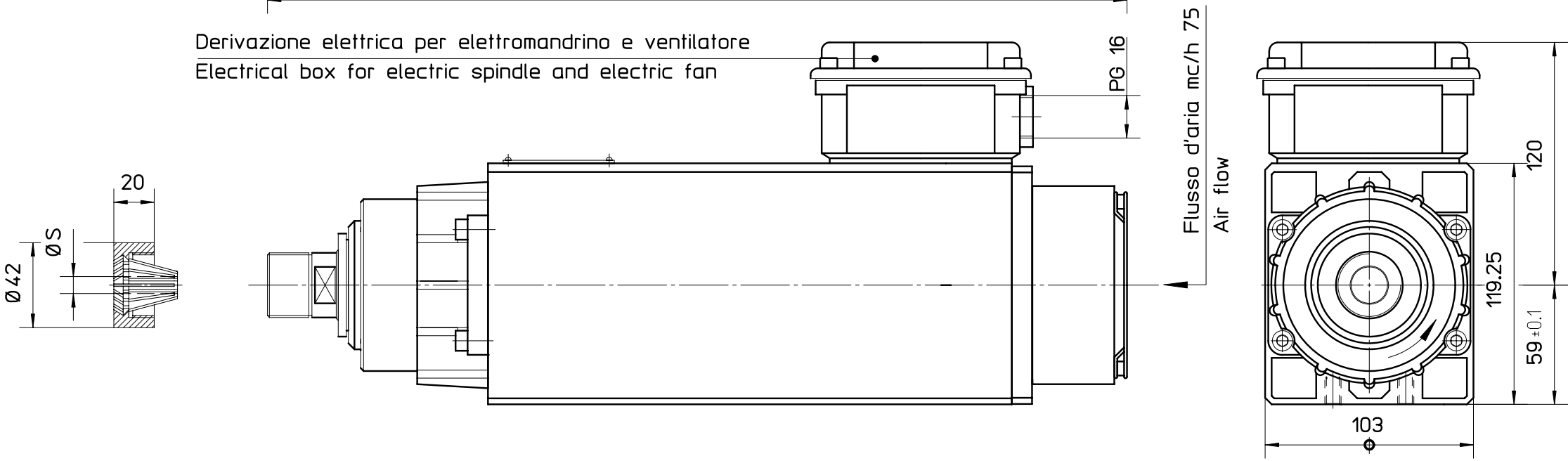
Derivazione elettrica per elettromandrino e ventilatore
Electrical box for electric spindle and electric fan
PG 16
Flusso d'aria mc/h 75
Air flow
20
ØS
Ø42
120
119.25
59 ±0.1
103